POMEROL OV NOIRE + ROSACE OVALE CYLINDRE

Inox 304

Finition **Noir Velouté**

1 Paire de POMEROL OVALE NOIRE
+ 1 paire de Rosaces Ovales Noires Cylindre

Réf.IN104OVNO

1 Paire de Rosaces Ovales
Noires Borgnes (en option)
Réf.IN131NO

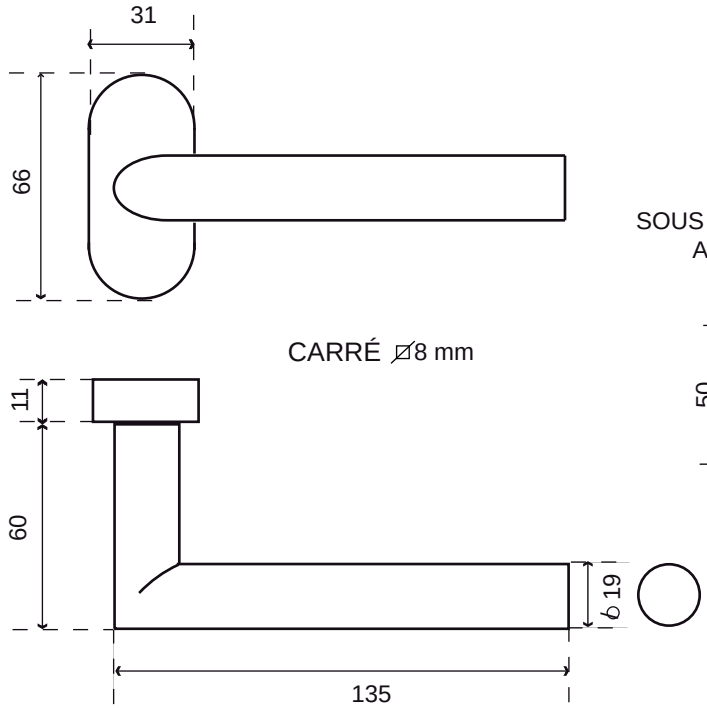

SOUS CONSTRUCTION
ACIER GALVA

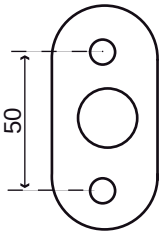

Rosace de fonction ovale
clipsée sur la sous-construction
en acier galvanisé

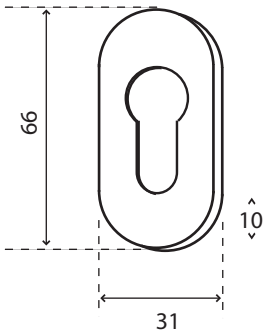

Poignée avec ressort de rappel dans les 2 sens sur rosace ovale + rosace ovale cylindre (ou borgne en option)

Livrée avec carrés de 7 et 8 avec fourreaux

Entraxe de fixation 50 mm

Adapter la visserie au support

12.02.20