KITS COMPLETS POUR PORTES COULISSANTES EN BOIS

Finition Or Satiné

BDC	Bec de cane	OS013
	Condamnation	OS015
	Gâche aveugle seule	OS020

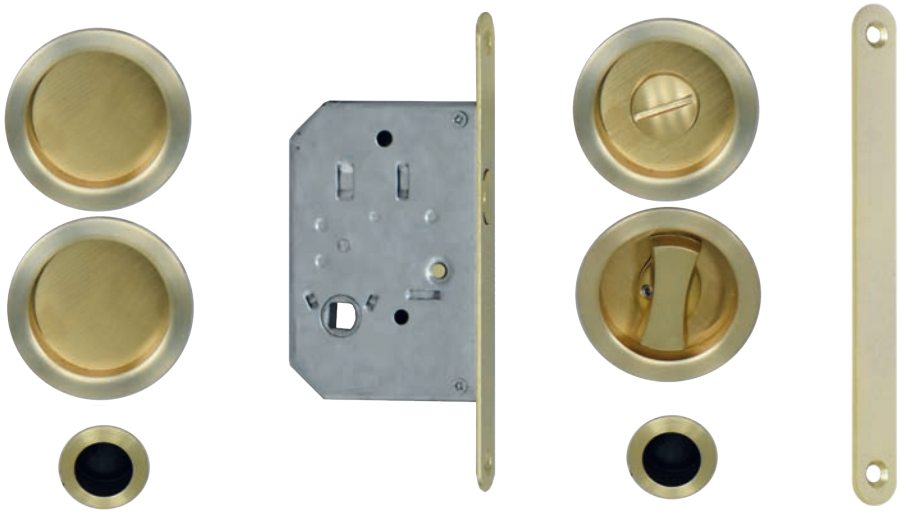

réf.OS013 **réf.OS015** **réf.OS020**

Pour les perçages de portes en séries demander un échantillon afin de faire vos propres essais d'entaillage

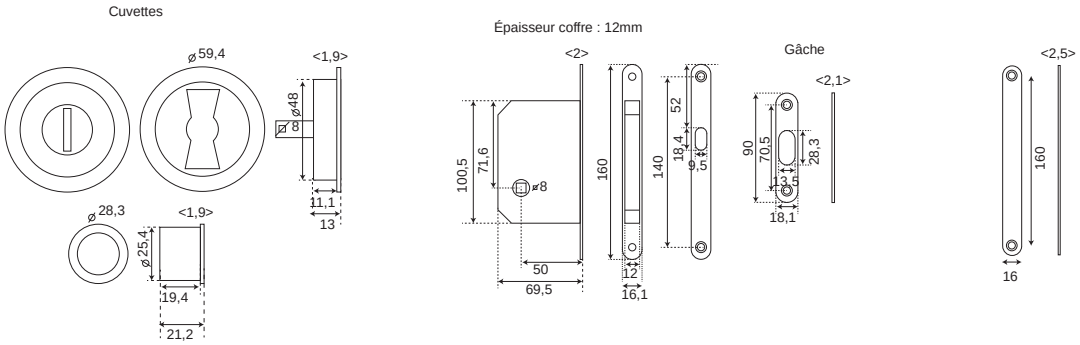

Conseils de pose :

- Prévoir 2mm de + en épaisseur lors de l'entaillage pour faciliter le passage des coffres
- **Important :** **suivre les instructions fournies dans la boite pour le positionnement de la gâche**
- **Important :** **le carré de la cuvette condamnation ne doit pas forcer à la fermeture, élargir éventuellement le trou de perçage des cuvettes D.48mm si besoin**
- Dans le cas de portes équipées d'amortisseurs de fermeture, s'assurer que l'amortisseur ne fasse pas revenir en arrière le crochet contre la gâche